Schnellentlüftungsventil, M5 – G3/4"-Gewinde

Soupape d'échappement rapide, filetage M5 – G3/4"

2

Technische Daten

Betriebsdruck.....2 - 10 bar
Temperaturbereich.....0° bis max. +70°C
Ventilkörper.....Messing vernickelt
Lippendichtung.....PU
Gehäusedichtung.....PA66
Gewindeanschluss.....zylindrisch nach ISO 228-1
metrisch nach ISO R-262

Caractéristiques techniques

Pression de service.....*2 - 10 bar*
Température de service.....*0° à max. +70°C*
Corps.....*laiton nickelé*
Joint à lêvre.....*PU*
Joint de corps.....*PA66*
Raccord filetage.....*cylindrique selon ISO 228-1*
métrique selon ISO R-262

Typ MV 27

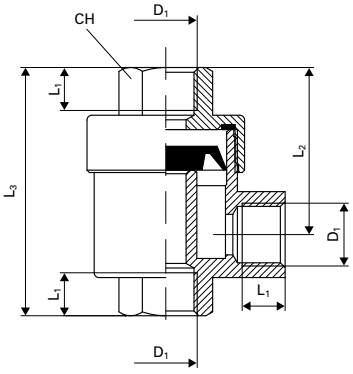

Schnellentlüftungsventil
Soupape d'échappement rapide

Typ MV 27	D_1	L_1	L_2	L_2	CH
MV 27 00 M5	M5	5	17	25	10
MV 27 00 18	1/8"	7,5	27	42	15
MV 27 00 14	1/4"	11	35	54	19
MV 27 00 38	3/8"	12	35	55	21
MV 27 00 12	1/2"	14	45	72	26
MV 27 00 34	3/4"	16	53	89	32

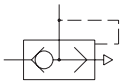

Technische und massliche Änderungen vorbehalten. / *Sous réserve de modifications techniques et de cotes.*